CR/CRS-ELPGB

Lenkrolle

ROLLENBAU
EINFACH ROLLEN LASSEN

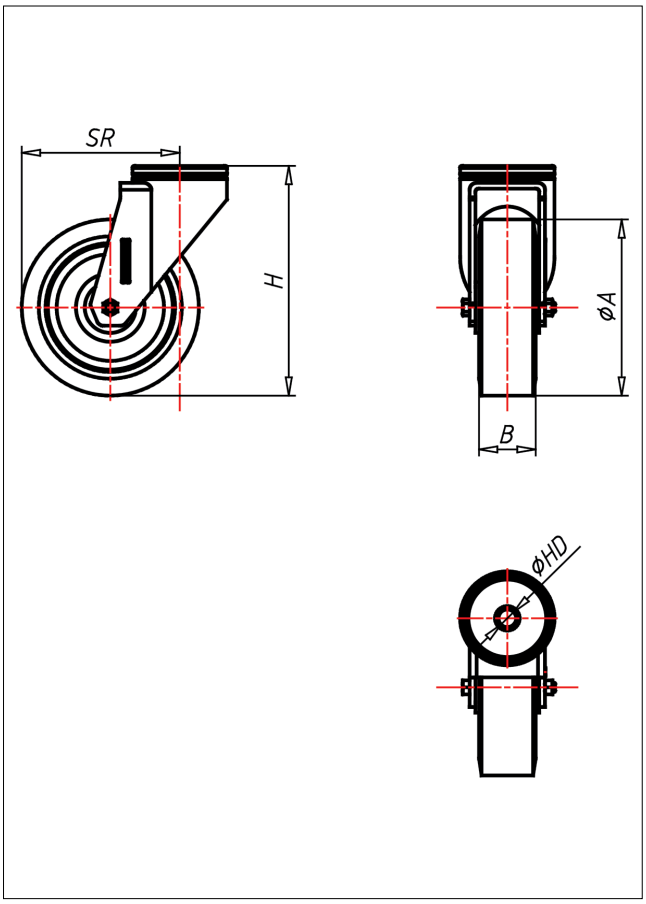

Technische Details

ORDERNO (Artikel-nummer)	CR 200 ELPGK
WDAB (Rad-Ø A x Breite B / mm)	200x50
LC (Tragkraft / kg)	300
H (Bauhöhe H / mm)	249
HD (Loch-Ø / mm)	12.5
SR (Schwenkradius / mm)	159
BD (Bohrungsdurchmesser / mm)	20
WB ()	Kugellager